GROHTHERM
Ensemble de douche avec Rainshower Cosmopolitan 310

Référence : 34731000

GROHE s.a.r.l | Siège, salle d'exposition – 60, Boulevard de la Mission Marchand
92418 Courbevoie – La Défense Cedex
Tél +33 (0)1 49 97 29 00 | Fax +33(0)1 55 70 20 38

Pure Freude an Wasser

GROHE

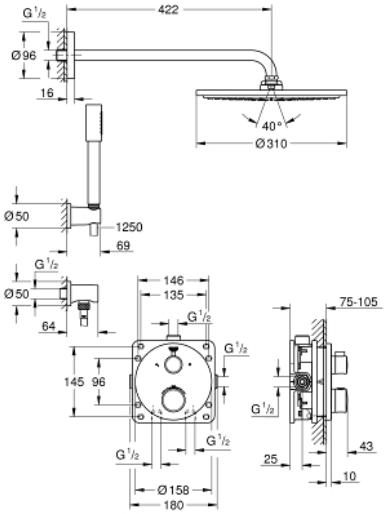

Descriptif Produit :
GROHTHERM
Ensemble de douche avec Rainshower Cosmopolitan 310

Spécifications Produit :
Composé de :
Façade Grohtherm avec Aquadimmer (24 076)
GROHE Rapido SmartBox - corps encastré universel, 1/2" (35 600)
Rainshower Cosmopolian douche de tête 310 mm en métal (27 477 000)
Bras de douche Rainshower 422 mm (26 146 000)
Douchette à main Sena (28 034 000)
Support mural Rainshower (27 074 000)
Coude de raccord mural Rainshower (27 057 000)
Flexible Silverflex 1250 mm (28 362)

Finition :
❑ 34731000 Chromé