S51
S510-F450 Evier encastré 450
Finition: **Noir graphite** Numéro d'article: **43312170**

Description

Caractéristiques

- Dimension de la coupe: 540 x 490 mm
- matériau: SilicaTec
- nombre de vasques: 1 cuve principale
- le trou pour le perçage est prédéfini (voir dessin à l'échelle), foret diamanté inclus
- taille de l'armoire: 60 cm
- type d'installation: partie supérieur de montage
- position du trop-plein: sur le côté droite de la cuve
- Profondeur de la cuve: 190 mm
- vidage non inclus - à commander séparément

Détails de l'article

EAN	4059625104781

Photo du produit

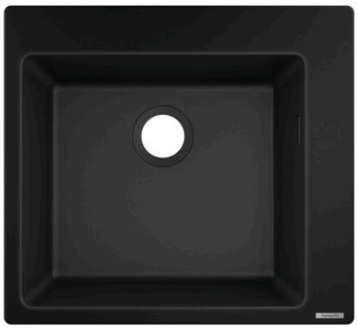
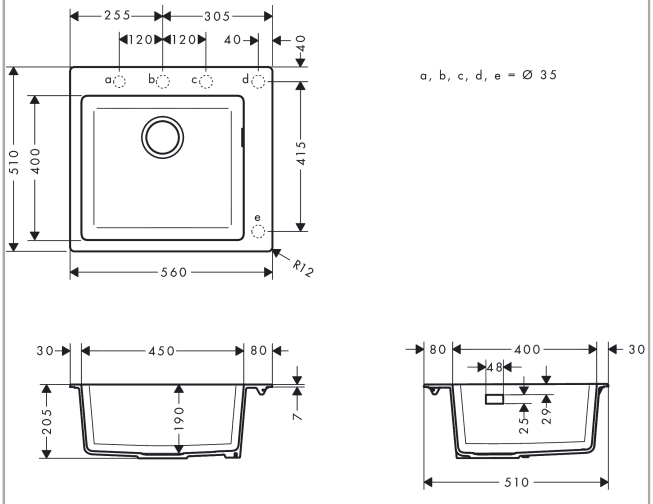
Plan géométral